Poz.	Stal # A-IIIN	Długość (cm)	Liczba w elemencie	Liczba elementów	Liczba ogółem	Długość łączna (m) A-IIIN # 6	# 8	# 12	Schemat (cm)
1	6	66	27	1	27	17,82			14 14
2	12	60	8	1	8			4,80	12 50
3	12	226	4	1	4			9,04	226
4	12	98	4	1	4			3,92	50 50
5	12	152	4	1	4			6,08	152
6	12	186	4	1	4			7,44	186
7	8	97	50	1	50		48,50		97
8	12	237	10	1	10			23,70	170 68
9	12	336	10	1	10			33,60	11 155 114 60
10	12	471	10	1	10			47,10	137 114 80 141 170
11	12	369	10	1	10			36,90	57 143 61 94
12	12	686	10	1	10			68,60	150 132
13	12	282	10	1	10			28,20	68 11
14	12	258	10	1	10			25,80	182
15	8	174	5	1	5		8,70		φ 165
16	12	165	13	1	13			21,45	165
17	12	226	4	1	4			9,04	226
18	8	253	5	1	5		12,65		φ 243
19	8	243	5	1	5		12,15		243
Długość wg średnic (m)						17,82	82,00	325,67	
Masa 1 m pręta (kg/m)						0,22	0,40	0,89	
Masa łączna wg średnic (kg)						3,96	32,39	289,19	
Masa łączna wg gatunku stali (kg)							325,54		
Ogółem (kg)							325,54		

ROZKŁAD ZBROJENIA DLA POZ.7.7
SKALA 1:25

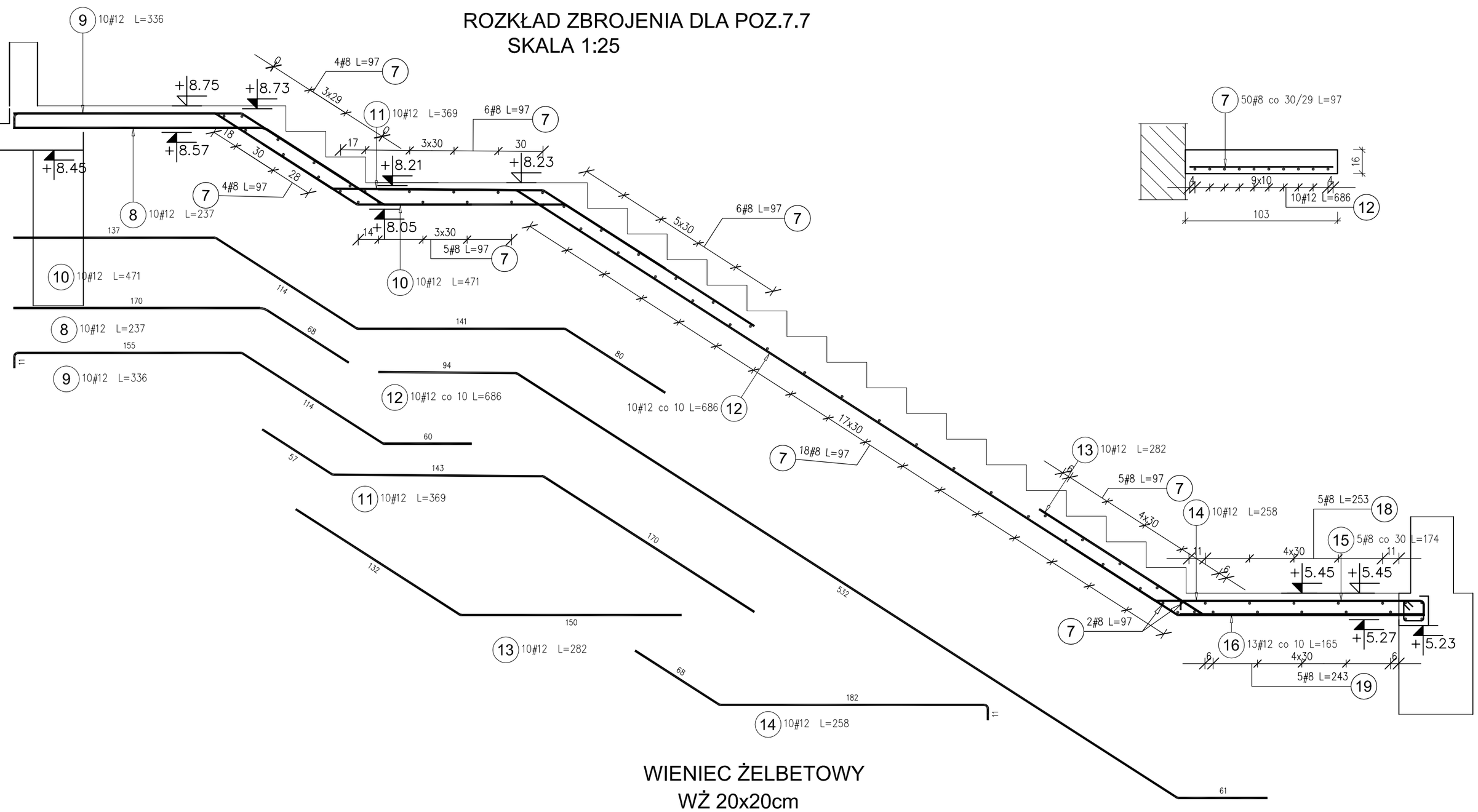

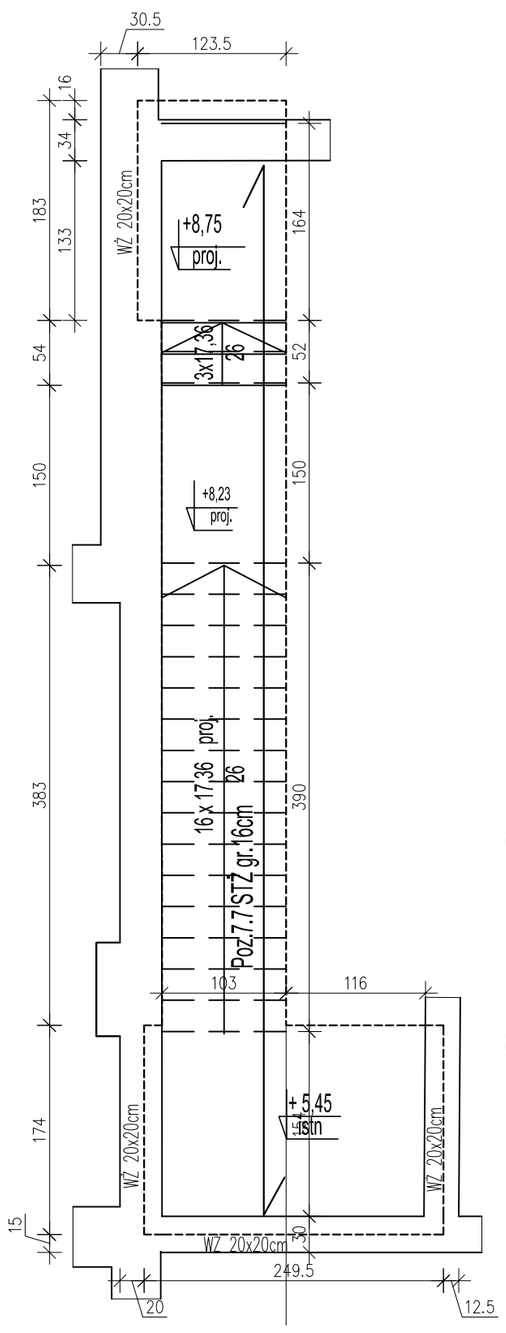

WIENIEC ŻELBETOWY
WŻ 20x20cm

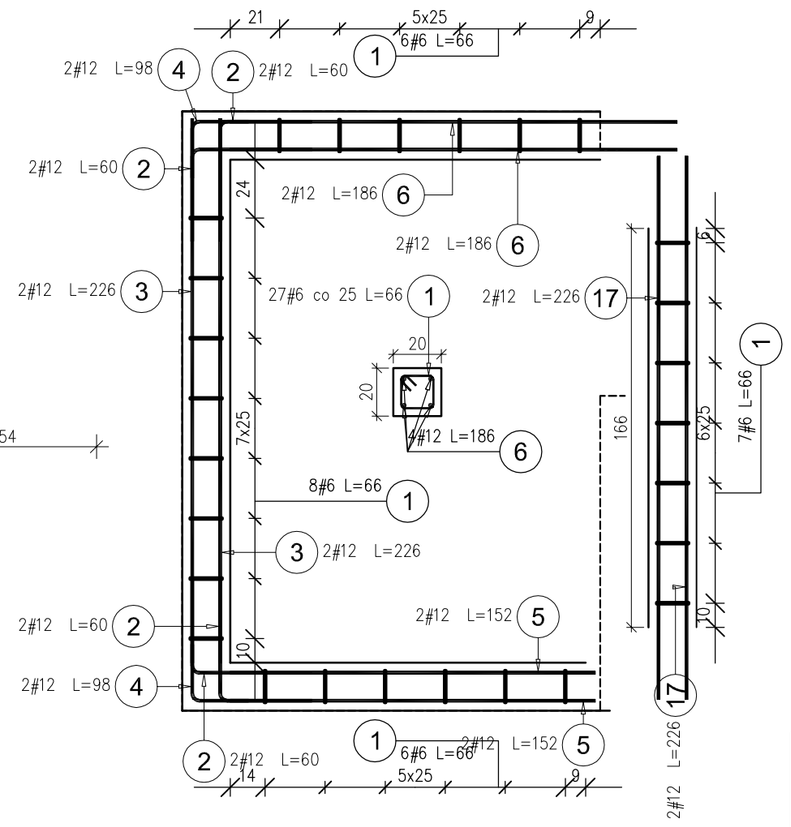

SCHEMAT LOKALIZACJI - SCHODY
SKALA 1:50

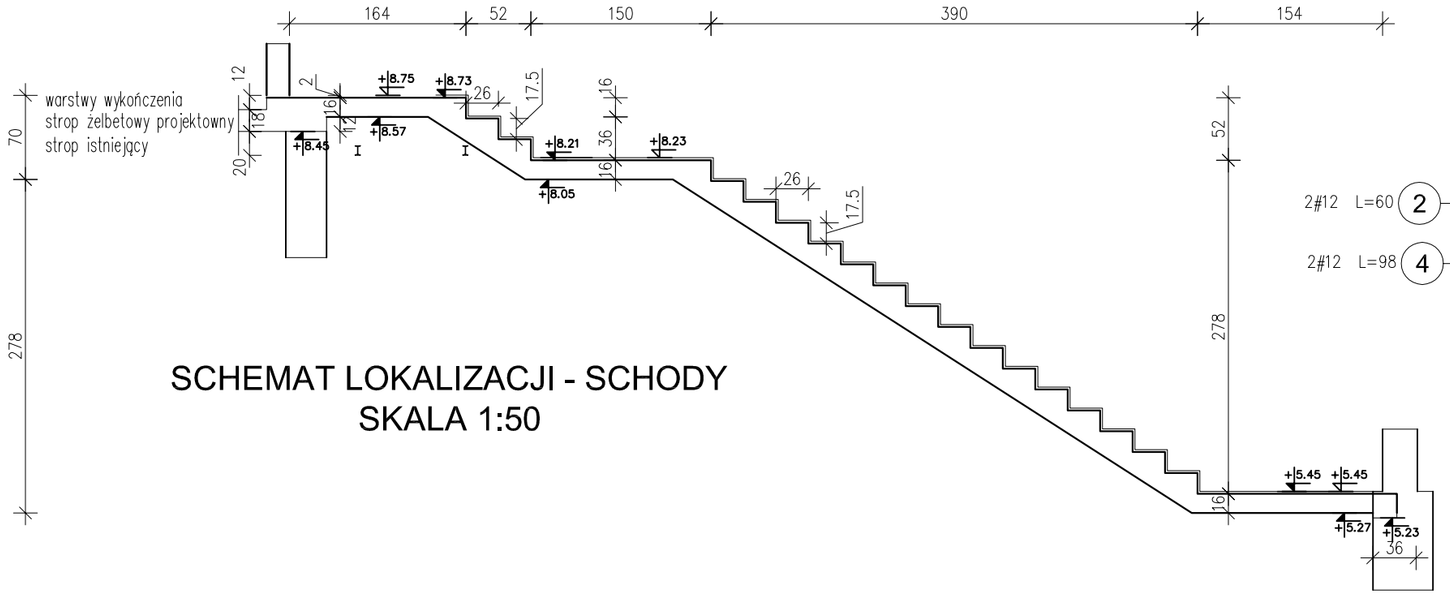

Beton: B25 (C20/25)
Stal zbrojeniowa: AIIIN (B500SP)

Wymiary podane do osi pręta.
Wymiary podane w cm.
Otulina: 3cm jeśli na rys. nie podano inaczej
Zakłady zbrojenia min 40ø.

Rozpatrywać łącznie ze schematemi konstrukcyjnymi, rysunkami zbrojeniowymi oraz rysunkami architektonicznymi.

OBIEKT: REWITALIZACJA ZESPOŁU PAŁACOWO-PARKOWEGO W MAĆKOWICACH
ETAP II - REMONT, PRZEBUDOWA, NADBUDOWA Z ODTWORZENIEM KSZTAŁTU DACHU I ZMIANA SPOSOBU UŻYTKOWANIA BUDYNKU DAWNEGO PAŁACU NA CELE CENTRUM MYŚLI ŚW. J. S. PELCZARA BISKUPA

LOKALIZACJA: DZIAŁKI NR 1197/2 i 1264/3 w MAĆKOWICACH, obr. 006 MAĆKOWICE, jedn.ewid. 181310_2 Żurawica

RODZAJ OPRACOWANIA:	ZESPÓŁ	IMIĘ I NAZWISKO	NR. UPR.	PODPIS
PW-proj. wykonawczy- MARZEC 2020 r.	projektował:	mgr inż. arch. U.KUŁAK	PDK/0027/POOK/06	
	weryfikował:	mgr inż. arch. P.BUCZEK	PDK/0150/POOK/14	

RYSUNEK:	SKALA	NR RYS.
POZ.7.7 SCHODY ŻELBETOWE	1:25	13

wszelkie prawa autorskie i reprodukcji zastrzeżone